RD 12-13

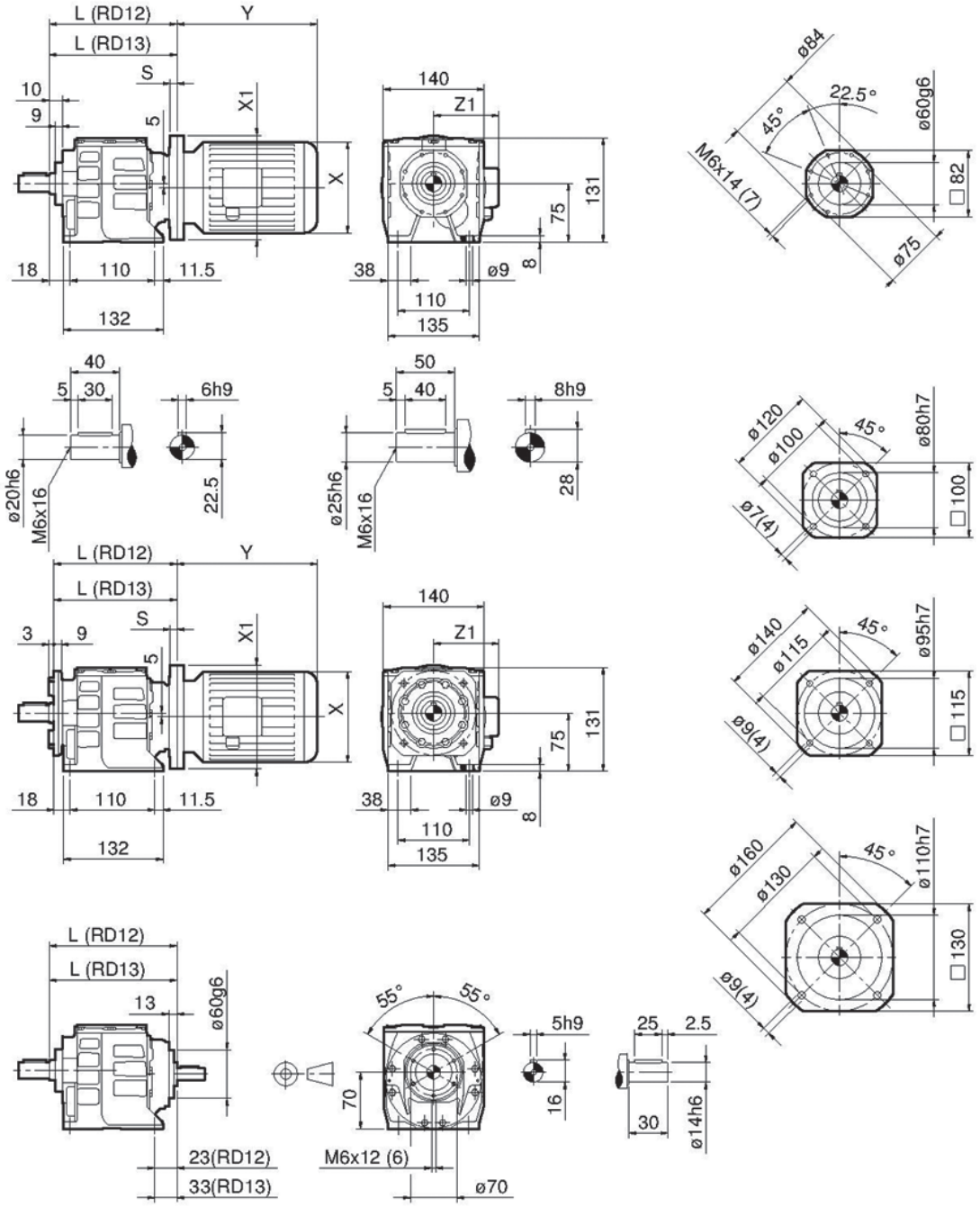

RD	12 / 13	12 / 13	12 / 13	12	12	12	- - -	- - -
IEC	56	63	71	80	90 S	90 L	- - -	- - -
X / Y / Z1							- - -	- - -
X1 (B5) / S	120/11	140/10	160/11.5	200/11	200/11	200/11	- - -	- - -
X1 (B14) / S	- - -	90/8	105/10	120/11	140/10	140/10	- - -	- - -
L (RD12)	151	151	151 [B5] 155 [B14]	151	151	151	- - -	- - -
L (RD13)	161	161	161 [B5] 155 [B14]	161	161	161	- - -	- - -

Dimensions et poids non contractuels