Bu Dokümanın Tüm Hakları GAMAK Mak. San. A.Ş aittir. İzinsiz Kısmen veya Tamamen Kullanılamaz , Çoğaltılamaz veya Üçüncü Şahıslara Verilemez. Gamak Mak. San. A.Ş Mühürlü ve İmzalı Olmayan Resimler Geçersizdir.

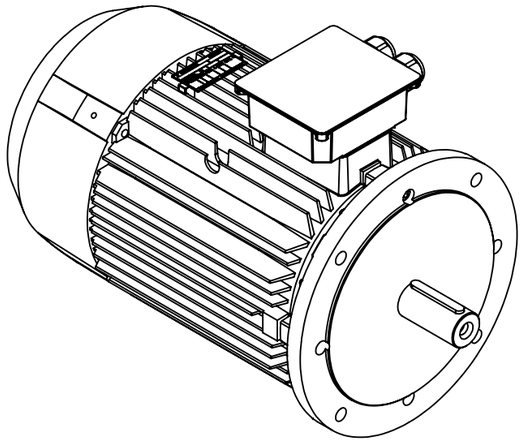

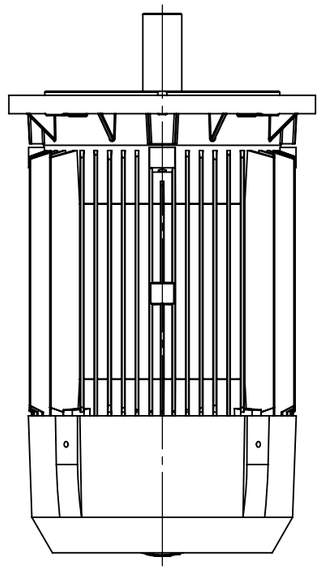

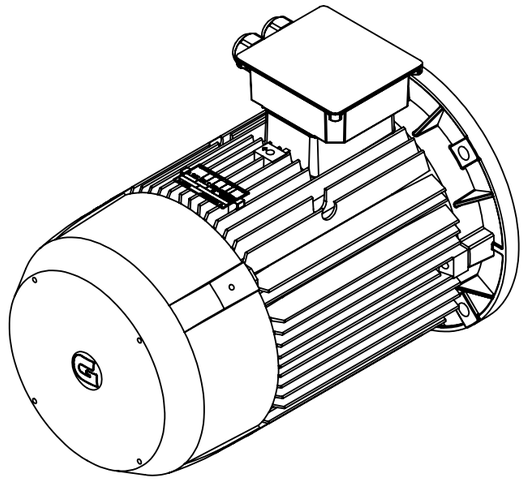

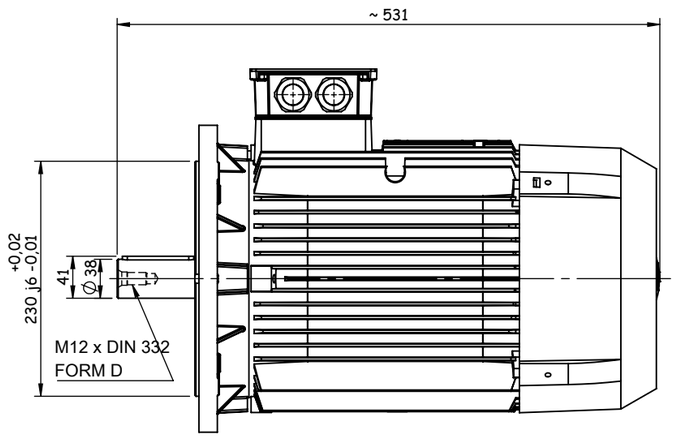


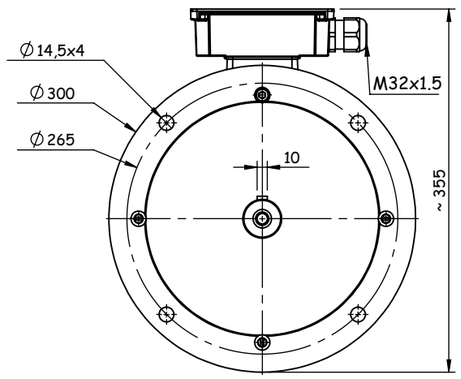


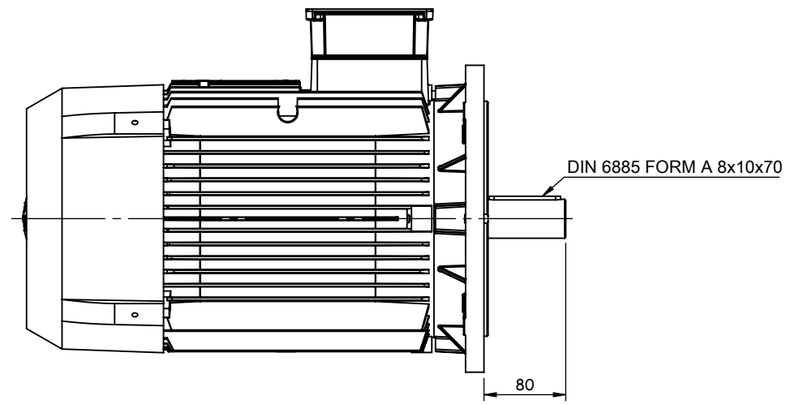


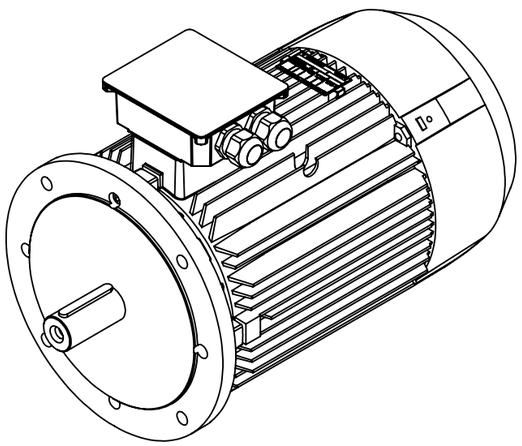

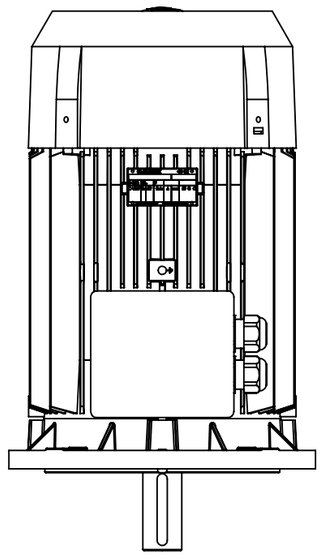

| | | | | | |
|---|---|---|---|---|---|
| D | | | | | |
| C | | | | | |
| B | | | | | |
| A | | | | | |
| Revizyon (Revision) | Değişiklik Çeşidi ( Details ) | Yayın No: (Release No:) | Tarih (Date) | Onay (Confirmed By) | İmza (Signature) |

| | İsim (Name) | Tarih (Date) | İmza (Signature) | Malzeme (Material) : |
|---|---|---|---|---|
| Çizen Drawn | D.DEMİRCAN | 30.10.2019 | | --- |
| Kontrol Control | ERSİN ASLAN | 30.10.2019 | | |
| Onay Approval | U.GÜRCANLAR | 30.10.2019 | | Ölçek (Scale): --- |

GENEL TOLERANS (GENERAL TOLERANCE) ( ISO 2768-m )

| | | | | | |
|---|---|---|---|---|---|
| 6 mm ye Kadar | ± 0,1 | 30 - 120 mm. | ± 0,3 | 400 - 1000 mm. | ± 0,8 |
| 6- 30 mm. | ± 0,2 | 120 - 400 mm. | ± 0,5 | 1000 - 2000 mm. | ± 1,2 |

Sayfa ( Page ) ... 1 / Tamamı ( All ) ... 1

GAMAK

Parça Adı (Part Name):

GM3E-132-M-B5 (FF265)

Resim No (Drawing No):

C:\Users\ddemircan\Desktop\metrik rakor olacak\GM 132M\STEP\B5\