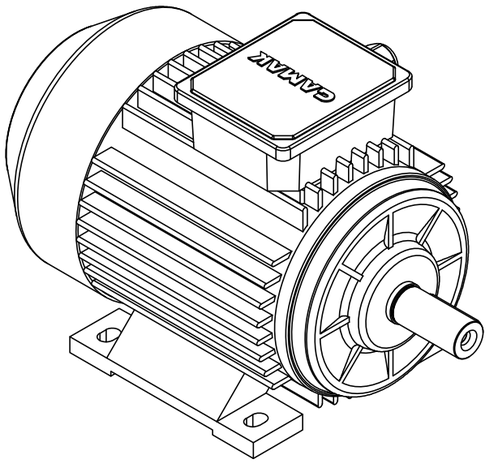

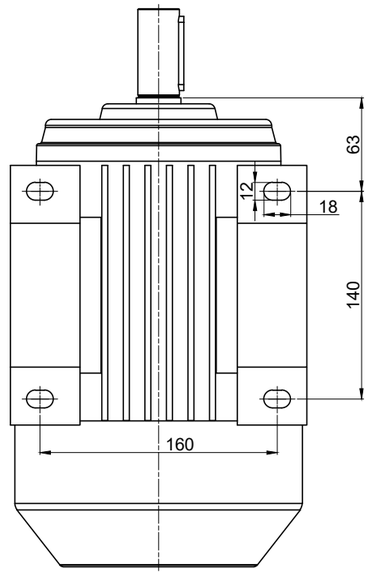

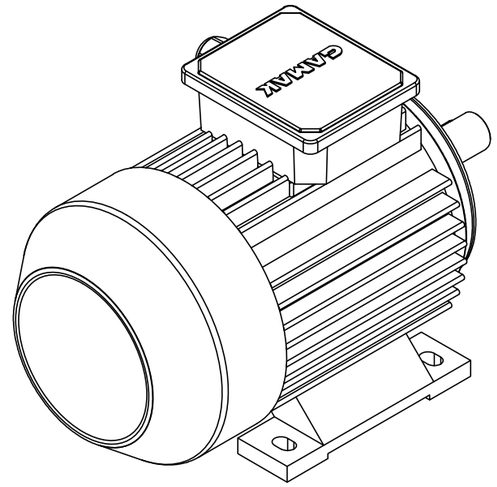

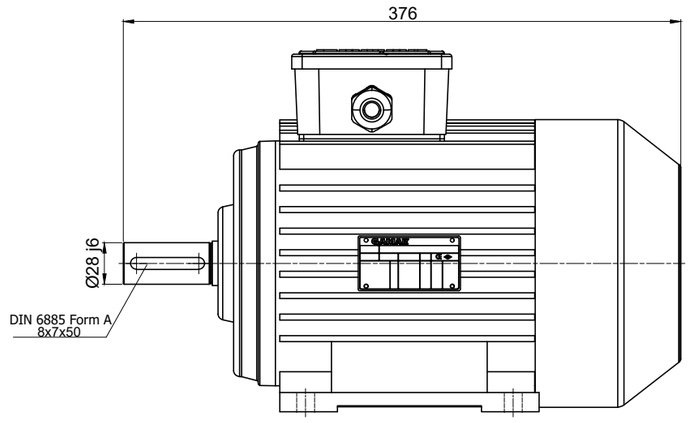

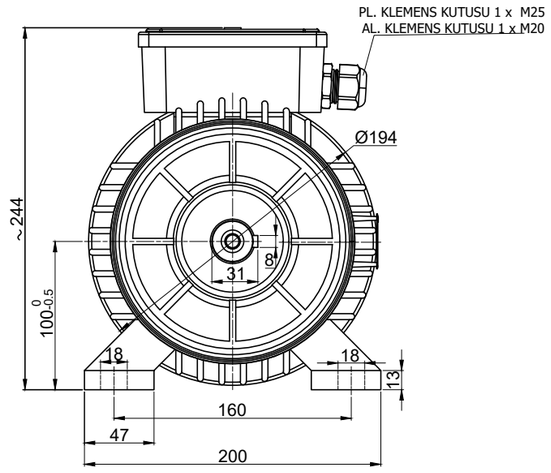

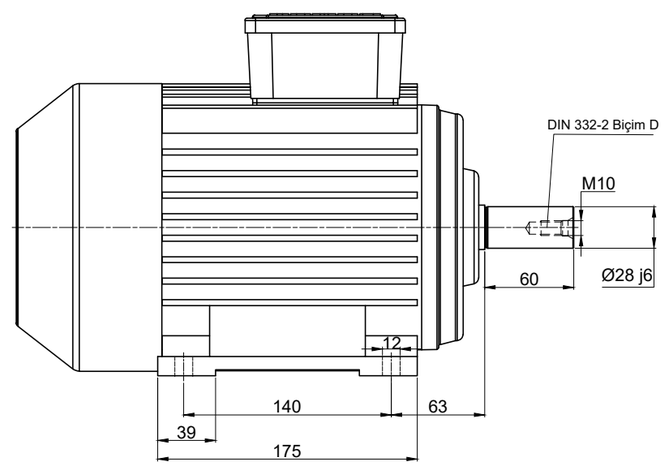

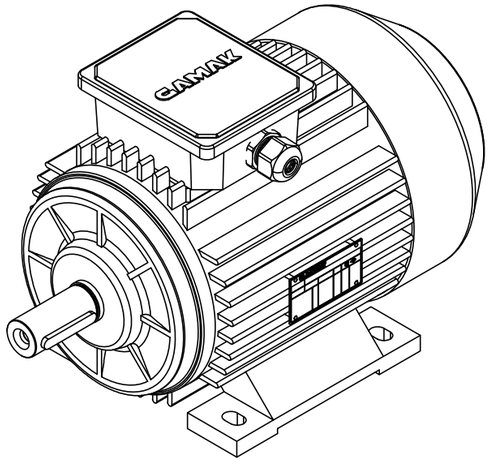

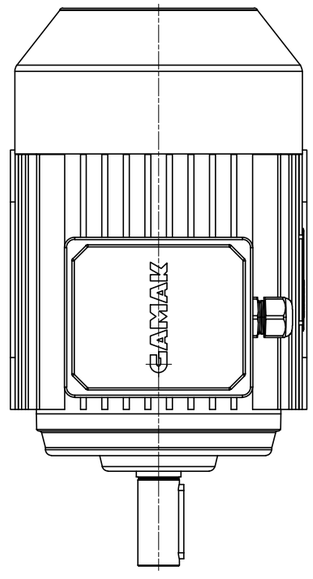

DEĞ. NO	YAPILAN DEĞİŞİKLİKLER	DEĞİŞİKLİK TARİHİ	DEĞİŞİKLİĞİ YAPAN	DEĞ. NO	YAPILAN DEĞİŞİKLİKLER	DEĞİŞİKLİK TARİHİ	DEĞİŞİKLİĞİ YAPAN
(4)				(8)			
(3)				(7)			
(2)				(6)			
(1)				(5)			

	TARİH / *DATE*	İSİM / *NAME*	İMZA / *SIGNATURE*	PARÇA ADI / *PART NAME*
ÇİZEN	28.03.2012	ERSAN YILDIZ		3 FAZLI TAM KAPALI (IP 55) ASENKRON AGM 100-L AYAKLI (B3) MOTOR
KONTROL	28.03.2012	F.KARABUDAK / Y.KAYIS		
ONAY	28.03.2012	OSMAN GÜVEN		
	ÖLÇEK / *SCALE*	ADET / *QUANTITY*	SERTLİK / *HARDNESS*	MALZEME / *MATERIAL* — RESİM NO / *DRAWING NO*
	-	-	-	- — -

GAMAK MAKİNA SANAYİ A.Ş.

Gizli ve bütün hakları saklıdır. GAMAK MAKİNA SANAYİ'nın izni olmadan üçüncü şahısa verilemez. GAMAK mühürlü ve imzalı olmayan resimler geçersizdir.