Bu Dokümanın Tüm Hakları GAMAK Mak. San. A.Ş aittir. İzinsiz Kısmen veya Tamamen Kullanılamaz , Çoğaltılamaz veya Üçüncü Şahıslara Verilemez. Gamak Mak. San. A.Ş Mühürlü ve İmzalı Olmayan Resimler Geçersizdir.

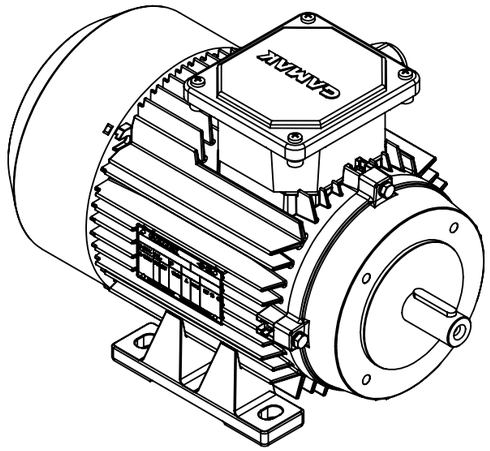

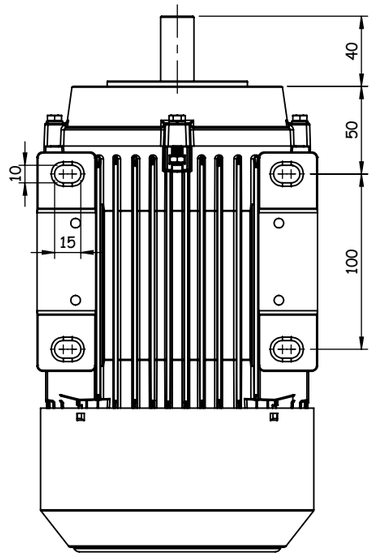

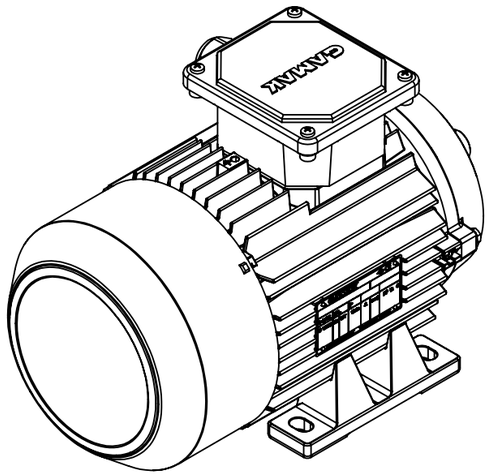

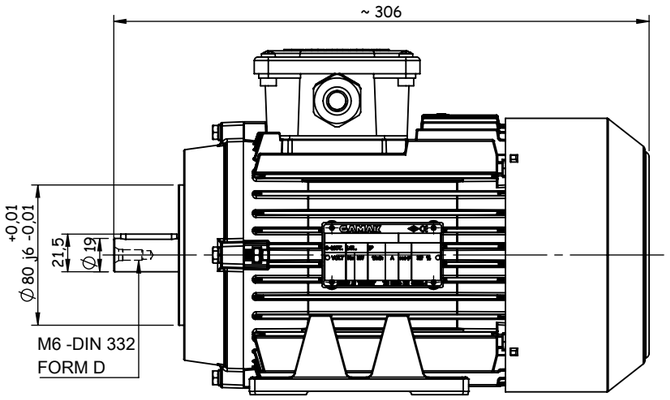

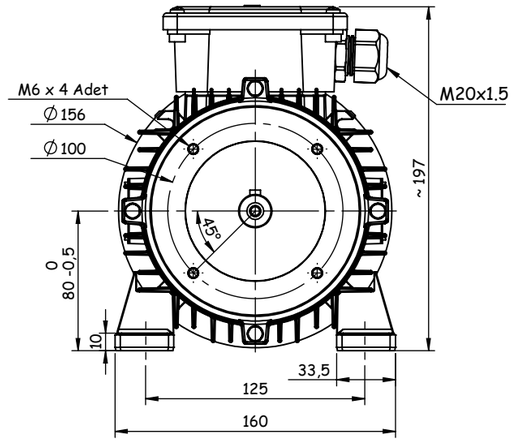

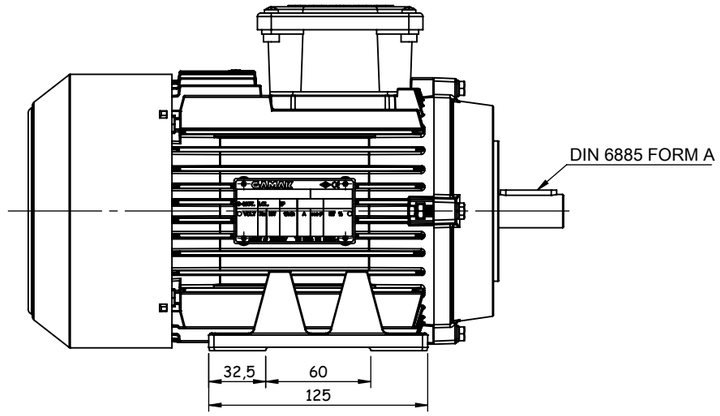

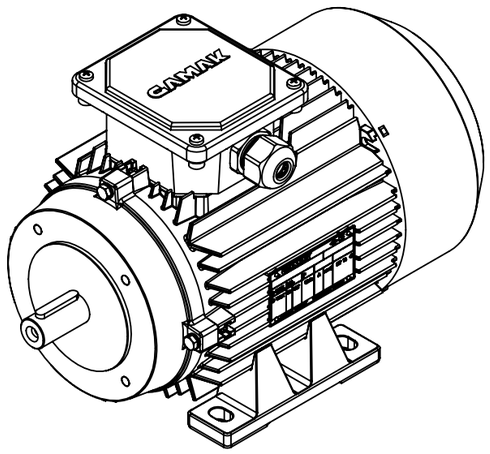

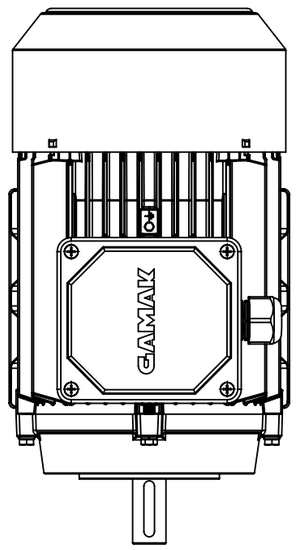

D						
C						
B						
A						
Revizyon (Revision)	Değişiklik Çeşidi (Details)			Yayın No: (Release No:)	Tarih (Date)	Onay (Confirmed By)	İmza (Signature)

	İsim (Name)	Tarih (Date)	İmza (Signature)	Malzeme (Material) :
Çizen Drawn	D.DEMİRCAN	12.11.2019		---
Kontrol Control	ERSİN ASLAN	12.11.2019		
Onay Approval	U.GÜRCANLAR	12.11.2019		Ölçek (Scale): ---

GENEL TOLERANS (GENERAL TOLERANCE) (ISO 2768-m)

6 mm ye Kadar	± 0,1	30 - 120 mm.	± 0,3	400 - 1000 mm.	± 0,8
6- 30 mm.	± 0,2	120 - 400 mm.	± 0,5	1000 - 2000 mm.	± 1,2

Sayfa (Page) ... 1 / Tamamı (All) ... 1

GAMAK

Parça Adı (Part Name):

AGM3E 80 B34_00-A

Resim No (Drawing No):